Luminaire extérieur à détection

L 115 S

anthracite
EAN 4007841 059880
Réf. 059880
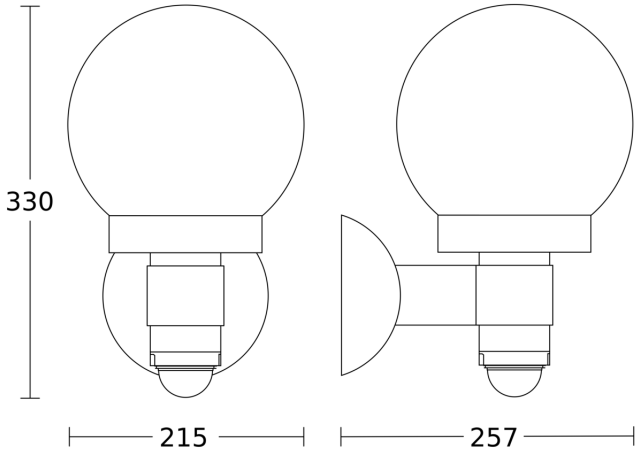
Dessin dimensionnel